# PROTEK UP

## La case qui sait être simple pour se rendre efficace !

Vous avez besoin d'accéder facilement à l'intérieur de vos cases ? Notre expérience de la case LACTEK combinée à la liberté, au confort de la truie et à la sécurisation des 1ers jours après la mise bas ont donné naissance à la PROTEK UP.

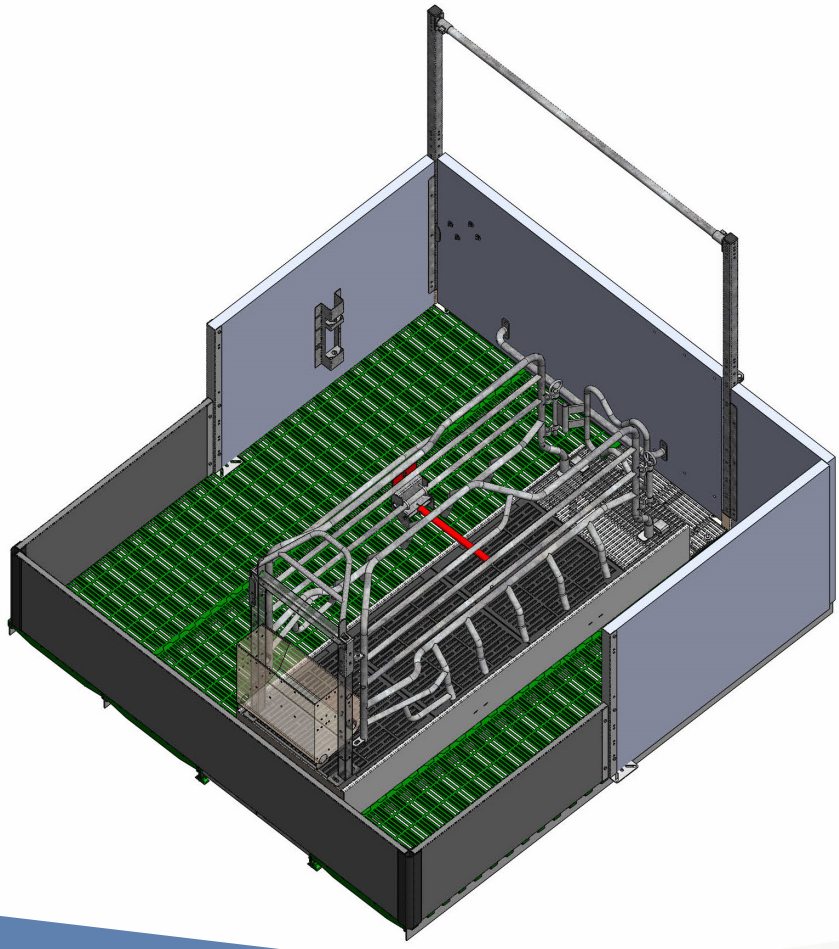

### SES ATOUTS

- Spacieuse pour la truie et les porcelets
- Diminution de l'écrasement grâce à la barre anti-écrasement
- Tubulaire adapté à la truie en liberté (galbe sur le dessus, blocage au niveau des cloisons)
- Excellente visibilité grâce aux séparations basses HT 50 cm
- Portillon de passage arrière, robuste, rabattable en option
- Stabilité de levage garantie par la poussée horizontale des 4 vérins

### MATÉRIAUX

- Sol plastique porteur truie 350 kg MIK®, haute qualité et résistance
- Caillebotis fonte
- Entourage bas PVC HT 50 cm, haute résistance aux chocs et à l'usure
- Entourage haut polypropylène HT 1 m PANELTIM®, ± 10 kg/m², épaisseur 50 mm, 100% hermétique, résistance aux chocs et à l'ammoniaque
- Pieds bat-flancs en inox, hygiéniques, durables, anti-corrosion

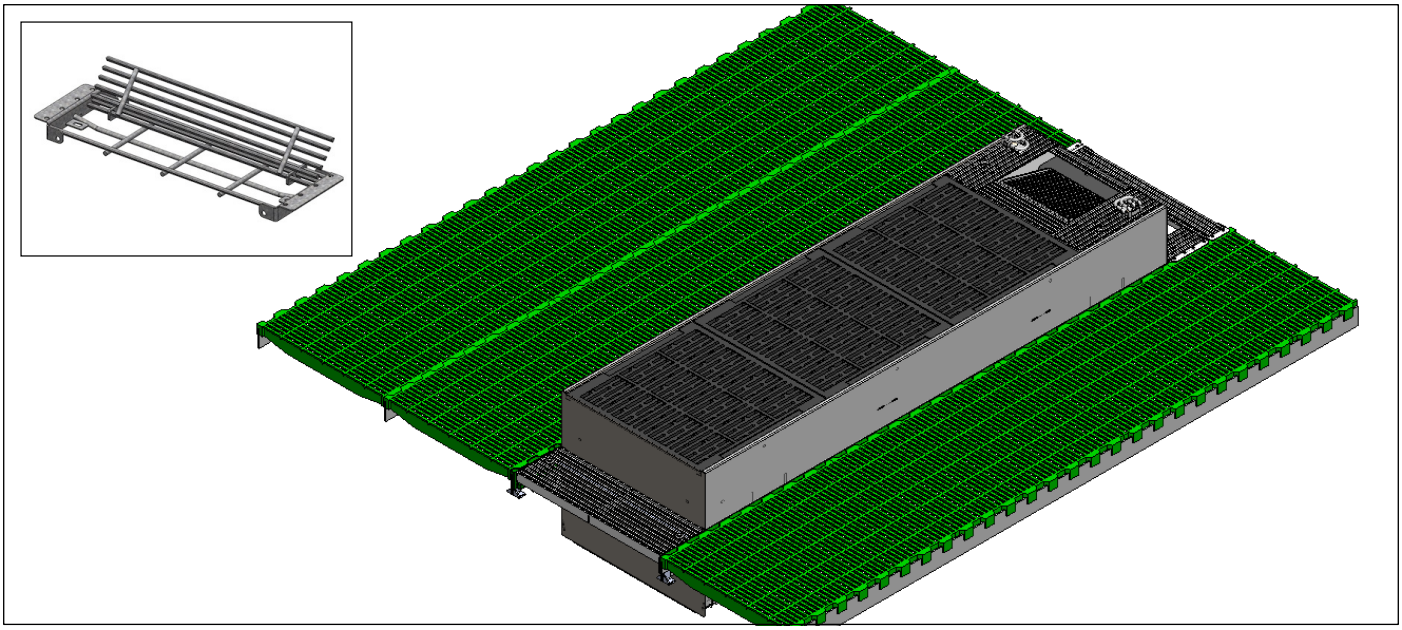

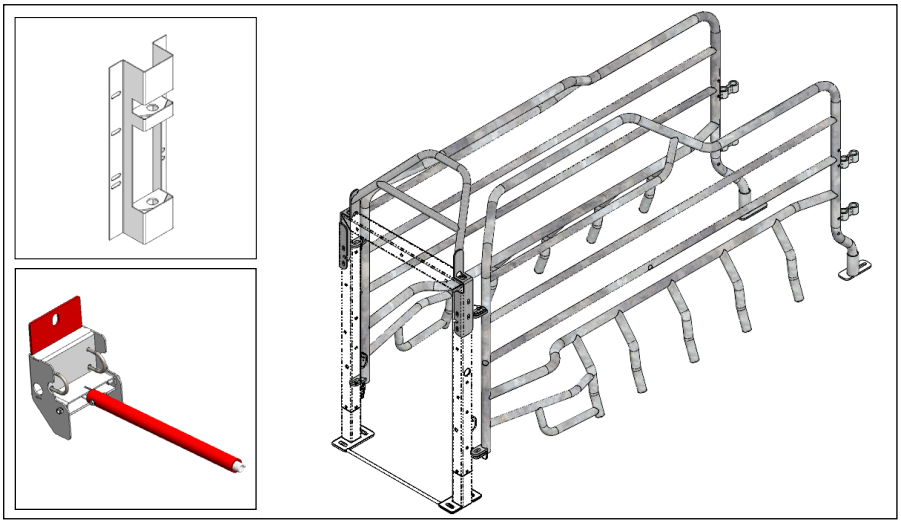

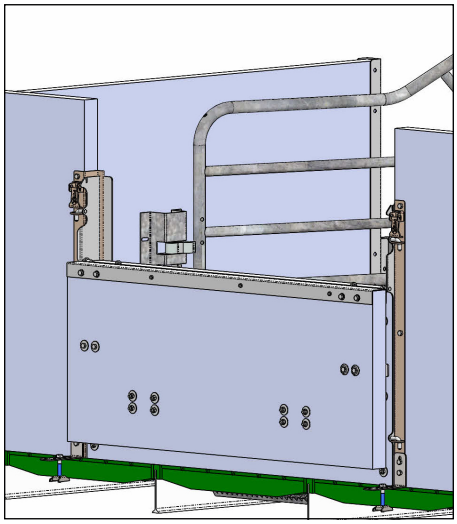

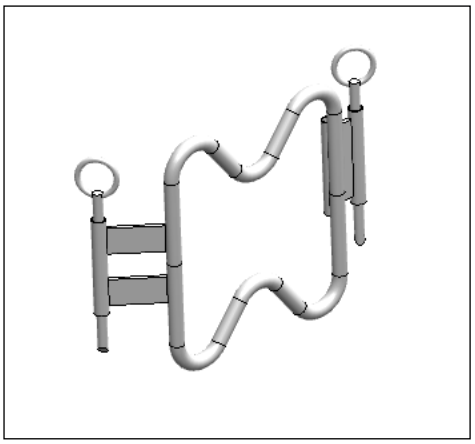

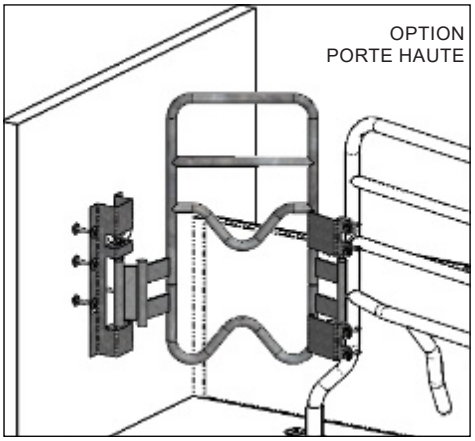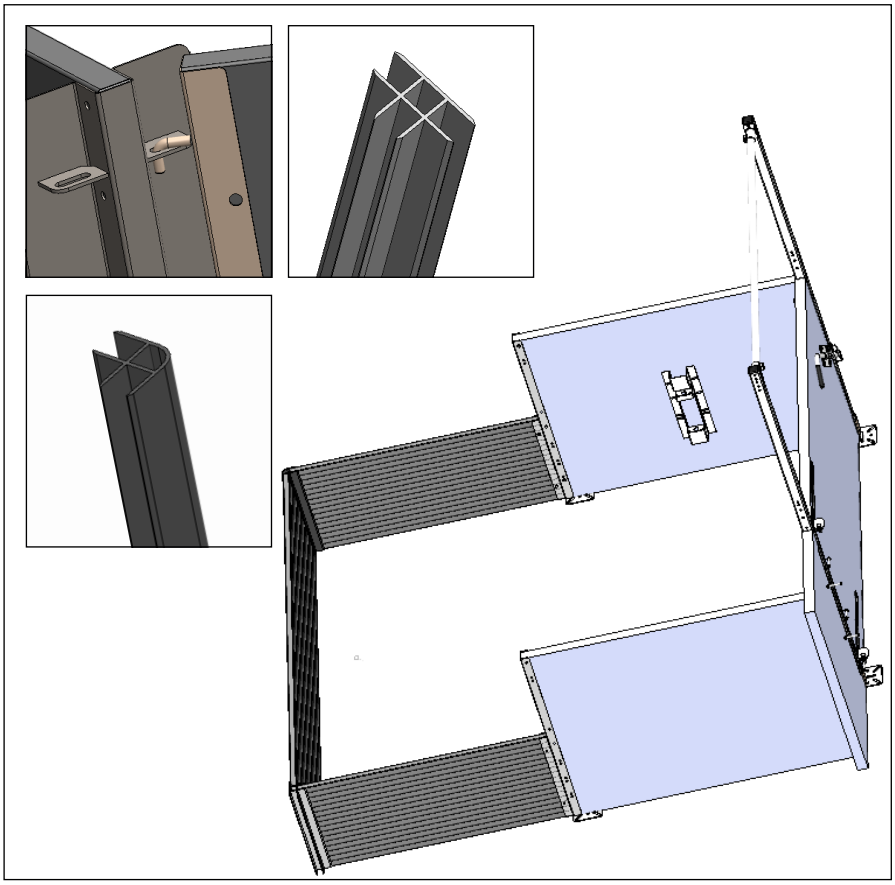
OPTION
PORTE HAUTE